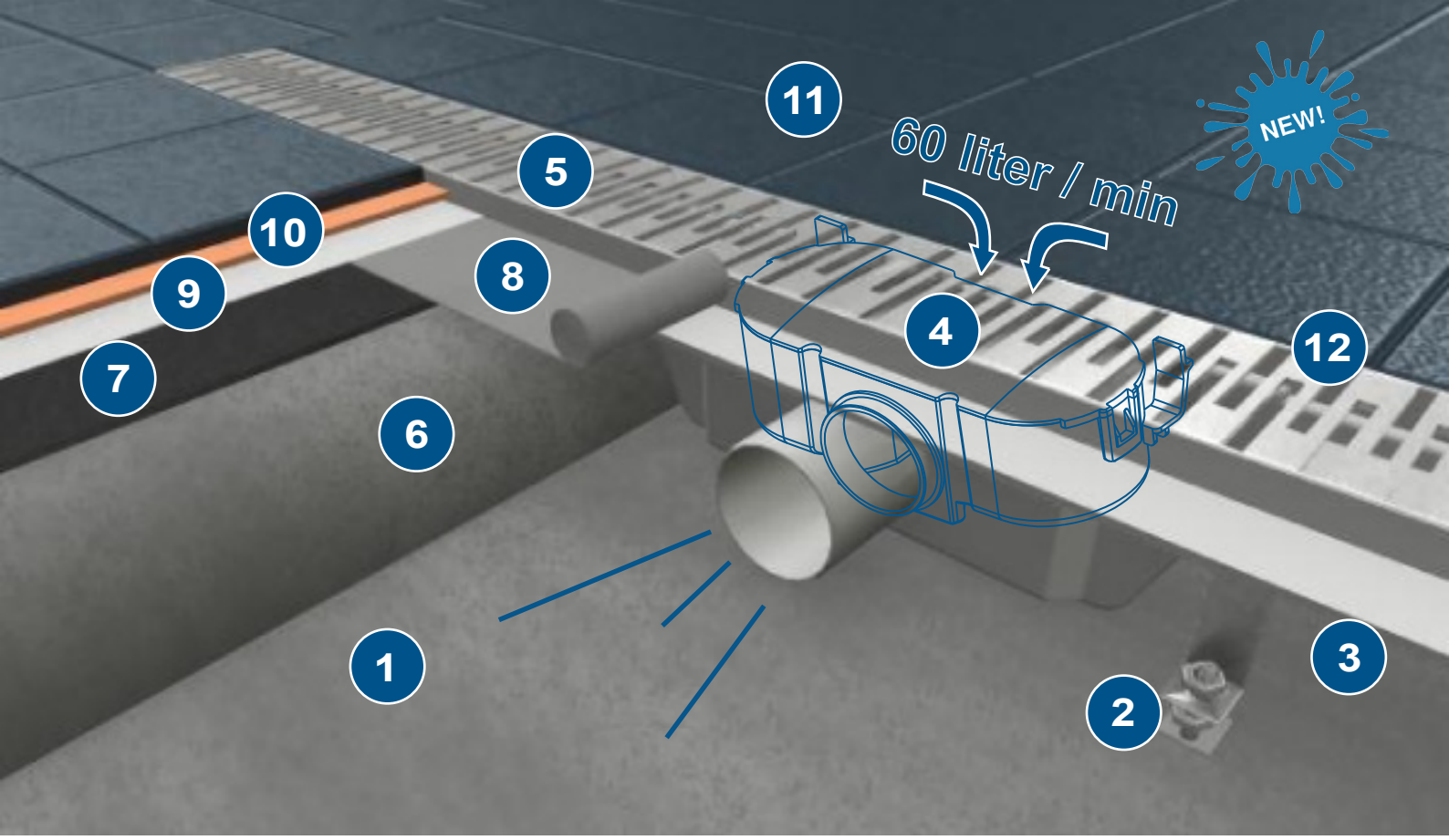

ZUHANYFOLYÓKA - ROZSDAMENTES RÁCCSAL

HU - SZERELÉSI ÚTMUTATÓ **GB -** DRAWING INSTALLATION **CZ -** NÁKRES INSTALACE
PL - RYSUNEK INSTALACJI **RU -** ИНСТРУКЦИЯ ПО МОНТАЖУ **RO -** GHID DE INSTALARE

1. SZERELŐBETON
2. RÖGZÍTŐ LÁBAK
3. ZUHANYFOLYÓKA
4. SZIFON
5. STYRON RÁCS
6. FELSŐ BETONRÉTEG
7. ALJZAT KIEGYENLÍTŐ
8. VÍZSZIGETELŐ SZALAG
9. VÍZSZIGETELŐ ANYAG
10. RAGASZTÓ
11. PADLÓBURKOLAT
12. SZILOPLASZT

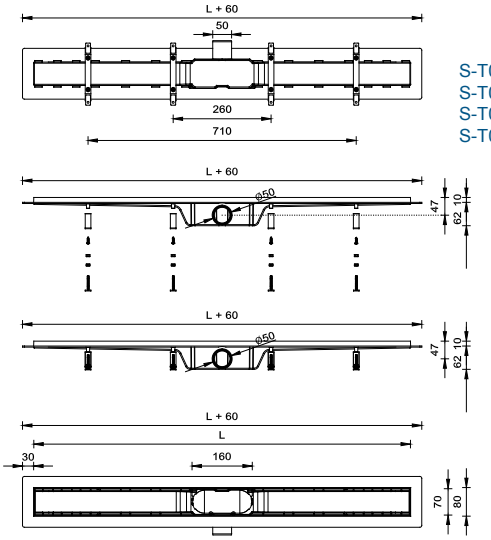

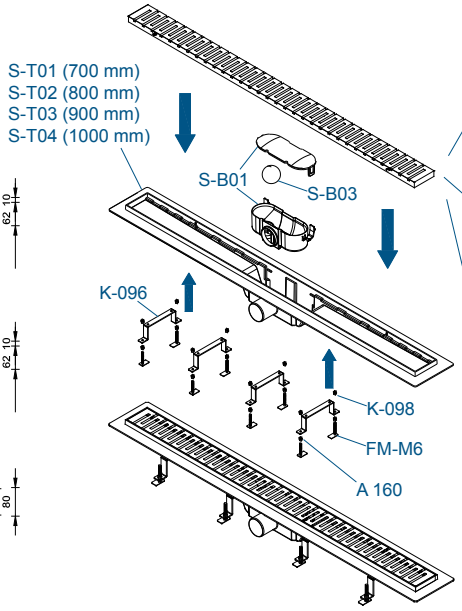

BASIC

Item No.:	L [mm]
S-B-70	**700 mm**
S-B-80	**800 mm**
S-B-90	**900 mm**
S-B-100	**1000 mm**

HARMONY

Item No.:	L [mm]
S-K-70	**700 mm**
S-K-80	**800 mm**
S-K-90	**900 mm**
S-K-100	**1000 mm**

MEDIUM

Item No.:	L [mm]
S-M-70	**700 mm**
S-M-80	**800 mm**
S-M-90	**900 mm**
S-M-100	**1000 mm**

DROPS

Item No.:	L [mm]
S-D-70	**700 mm**
S-D-80	**800 mm**
S-D-90	**900 mm**
S-D-100	**1000 mm**

KLASIK

Item No.:	L [mm]
S-K-70	**700 mm**
S-K-80	**800 mm**
S-K-90	**900 mm**
S-K-100	**1000 mm**

FLOOR

Item No.:	L [mm]
S-F-70	**700 mm**
S-F-80	**800 mm**
S-F-90	**900 mm**
S-F-100	**1000 mm**

STYRON
LEFOLYÓSZERELVÉNYEK

SZERELÉSI ÚTMUTATÓ DRAWING INSTALLATION

SZERSZÁMOK AMIRE SZÜKSÉGE LEHET TOOLS & PARTS REQUIRED

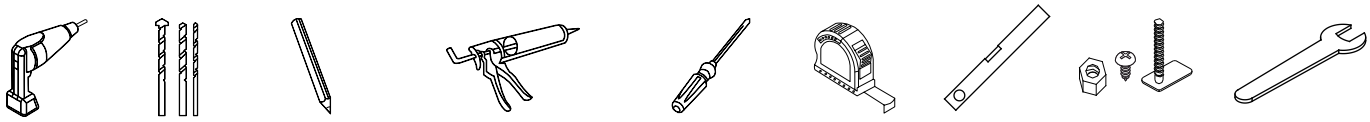

FUROGEP
Electric Drill

FUROFEJEK
Drill Bits

JELOLO CERUZA
Pencil

SZILIKON PISZTOLY ÉS ÁTLÁTSZÓ SZILIKON
Clear Silicone & Sealant Gun

CSAVARHÚZÓ
Screwdiver

MÉRŐSZALAG
Tape Measure

VÍZMÉRTÉK
Spirit Level

RÖGZÍTŐ CSAVAROK
Screw Fixings
(For channel
installation)

CSAVARKULCS
Wrench

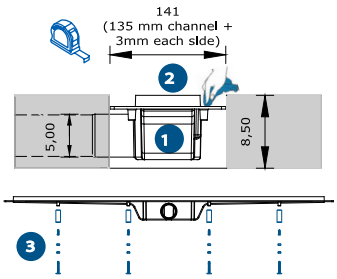

1. lépés

Készítse elő a zuhanyfolyókát, minden oldalról 3 mm távolságot hagyjon el a csatornától.
(1) Vigyázat! Beépítés előtt ne kerüljön szennyeződés a zuhanyfolyókába.
(2) Javasoljuk a zuhanyfolyóka külső felületét és gallérját zsírtalanítószerrel lekezelni a jobb tapadás érdekében
(3) Szerelje fel a négy tartó lábat a testre

1. step

Prepare the recess for the shower channel leaving approximately a 3mm clearance to all sides of channel.
(1) Take care to avoid contamination during the installation of the shower channel.
(2) Recommended outside of the shower channel degreasing to handle for to the better adhesion.
(3) Install the four retaining legs on the body

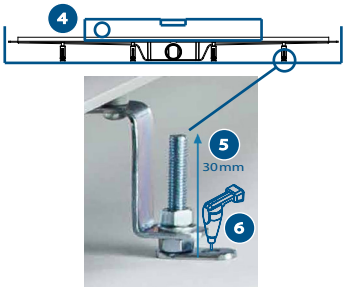

2. lépés

(4) Vízmértékkel ellenőrizzük és állítsuk be a zuhanyfolyóka testet. Ehhez igazítva:
(5) Állítsa be a lábakat a megfelelő magasságra. ügyelni kell, hogy a beállítás a majdani burkolat szintjéhez legyen mérve.
(6) A beállított lábakat rögzíteni kell a szerelőbetonhoz, amit minden esetben az anyagnak megfelelő tiplivel és csavarral kell megtenni. (ez része a csomagnak)

2. step

(4) Level the trap body with a spirit level.
(5) The legs has to be set at the correct height, sizing for to the future tiling.
(6) The legs has been set on the floor, always suitable wall plugs and screws (the materials same for the floor, these are included in the package).

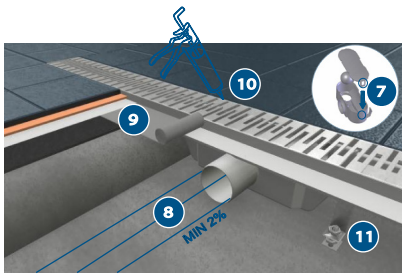

3. lépés

(7) Ellenőrizze a bűzzár fedélrögzítését, az oldalsó pántok megfelelő illeszkedését
(8) Állítsa be a lejtésszöget az elfolyócsőnél. /minimum 2%/
(9) Ügyeljünk az aljzatkiegyenlítő beton feletti vízzáró rétegek sorrendjére, valamint a megfelelő tömítettségre!
(10) A padló burkolat és a folyóka közötti rést áttetsző szilikonnal javasoljuk kitölteni.

3. step

(7) Check the trap cover fixing.
(8) Adjut the angle of the outlet pipe /min. 2%/
(9) Make sure the good order of waterproofing leveling layers and the corresponding tightness!
(10) The area between the tiles and the channel is proposed to pull out translucent silicone.

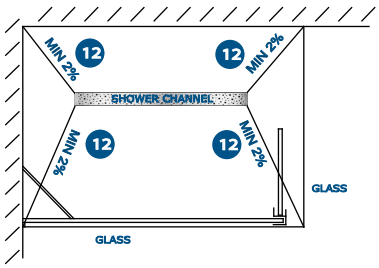

4. lépés

(11) A beton réteg felvitelénél ügyelni kell, hogy a folyóka alatti rész is teljesen ki legyen töltve, a láb csak a vízszintezés célját szolgálja, tartó funkciót nem lát el.
(12) Minden folyamatnál ügyelni kell, hogy a vízlejtés megmaradjon

ALKATRÉSZEK: Folyóka test, 4 darab vízszintező láb, bűzzár, Segítő kulcs a rács kiemeléséhez, 2 tekercs szigetelő Butyl.

4. step

(11) Fill the remaining construction space with a concrete mix because the adjustable legs can not perform theholder function.
(12) All process must be ensured that retain the grade of the water slope

PARTS: channel body, 4 x leveling feet, trap, key for removing the grid, two rolls of insulating tape.

FIGYELEM!

Rosszul beépített folyóka anyagi károkat okozhat. Ezért a beszerelést csak szakmailag felkészült szerelő végezze el. Amennyiben a rossz beszerelés vagy a nem megfelelő anyag használata okán kár keletkezik, a gyártó nem vonható felelősségre és módjában a kárt megfizetni.

ATTENTION!

Poorly built-in shower channel can couse damage. Therefore, the installation must only be carried out by professionally trained mechanic. If for reasons of poor installation or use of inappropriate material damage occurs, the manufacturer can not be held on liability and able to pay for the damage.

STYRON Kft. H-2243 Kóka, Zsámboki út Ipartelep
Email: styronkft@styron.hu; ertekesites@styron.hu
Tel: +36 (29) 629 030
Web: www.styron.hu